WPUSTY ULICZNE
- SZCZEGÓŁ KONSTRUKCYJNY

SKALA 1:25
[wymiary w cm]

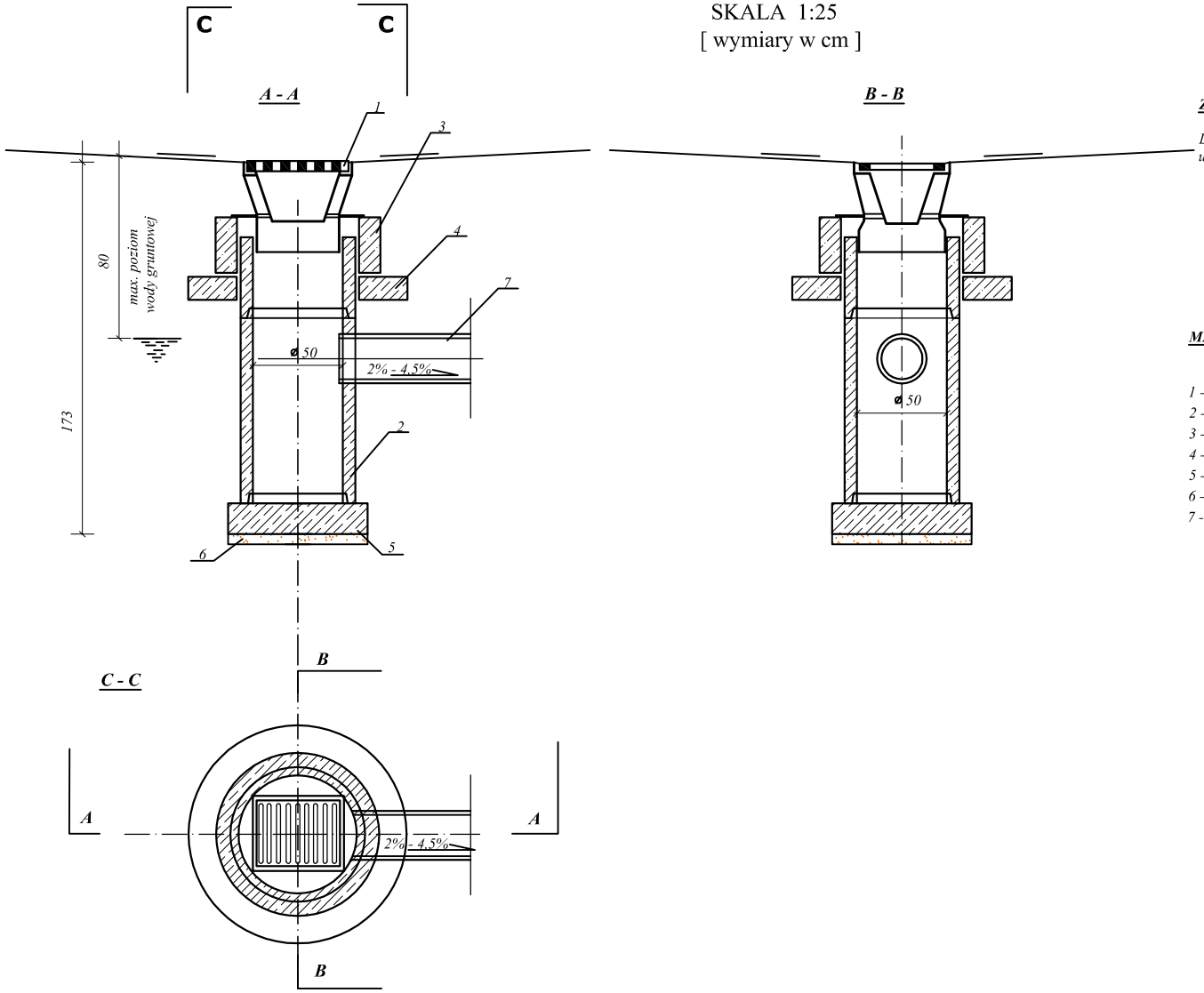

ZASTOSOWANIE

Do odprowadzenia wód opadowych z jezdni ulicznych i placów do kanałów deszczowych

MATERIAŁY

1 - Wpust uliczny żeliwny przejazdowy, typ ciężki
2 - Kręgi betonowe średnicy 50cm
3 - Pierścień żelbetowy śr. 65 cm
4 - Pierścień żelbetowy odciążający śr. 65 cm
5 - Płyta fundamentowa grubości 15cm
6 - Podsypka z tłucznia lub żwiru grubości 7 cm.
7 - Przykanalik PCV śr. 20 cm